BLDC Motoren mit Kegelradgetriebe

INFOBLATT

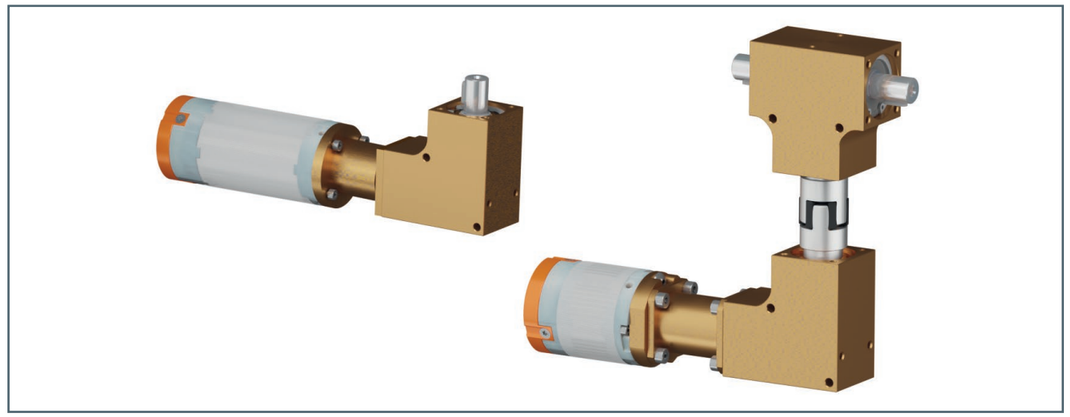

Unsere BLDC Motoren mit Kegelradgetriebe sind ideal für Anwendungen, die eine präzise Bewegungsumlenkung mit einem Übersetzungsverhältnis von 1:1 erfordern. Als Direktantriebe bieten sie hohe Effizienz und Leistung. Die Kombination aus BLDC Motor und Kegelradgetriebe ermöglicht eine zuverlässige Bewegungssteuerung in verschiedenen Anwendungen.

- Zuverlässige Bewegungsumlenkung mit Übersetzungsverhältnis 1:1
- Hohe Effizienz und Leistung durch Direktantrieb
- Minimierter Energieverlust und reduzierter Verschleiß
- Räumliche Flexibilität durch L-Getriebe und T-Getriebe für Umlenkung um 90° oder 2x90°
- Option für kompakte Bauweise ohne Kupplung
- Freie Kombinationsmöglichkeit mit den am Markt verfügbaren Getrieben

Dank der Flexibilität von Ketterer können wir maßgeschneiderte Lösungen anbieten, die genau Ihren individuellen Anforderungen entsprechen.

Kontaktieren Sie uns gerne für weitere Informationen.

Kombinatorik BLDC-Motoren (DC)

	t-Rex 3200-l-44-47		*t-Rex 3200-l-44-89*		*t-Rex 3200-l-65-51*	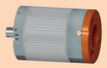 *t-Rex 3206-l-65-86*	
Baugröße	44		44		65	65	65
Baulänge	47		89		51	86	86
Gewickelt mit Fokus	max. Drehmoment	max. Drehzahl	max. Drehmoment	max. Drehzahl	max. Drehzahl	max. Drehmoment	max. Drehzahl
Nennspannung (VDC)	24 - 48	24	24 - 48	24 - 36	24 - 48	24 - 48	24 - 48
Nennleistung (W)	41 - 74	48	31 - 61	67 - 78	90 - 155	68 - 140	150 - 248
Nenndrehzahl (rpm)	2000 - 4664	4600	600 - 1390	2375 - 3770	1785 - 3895	507 - 1123	1100 - 2360
Nenndrehmoment (Nm)	0,2 - 0,15	0,1	0,5 - 0,4	0,3 - 0,2	0,5 - 0,4	1,3 - 1,9	1,3 - 1
Stillstandsmoment (Nm)	1 - 1,5	1,1	1,8 - 2,9	2	2,5	6,7 - 9	7 - 5
Bestell.-Nr.	3200.00-3000	3200.00-3002	3200.00-0005 3200.00-0006	3200.00-0004 3200.00-0009	3206.00-1000	3206.00-0003 3206.00-0005	3206.00-0004
Kegelradgetriebe	Ket-Bee 200X L* Ket-Bee 200X T*	Ket-Bee 200X L* Ket-Bee 200X T*	Ket-Bee 200X L Ket-Bee 200X T	Ket-Bee 200X L* Ket-Bee 200X T*	Ket-Bee 200X L* Ket-Bee 200X T*	Ket-Bee 200X L Ket-Bee 200X T	Ket-Bee 200X L Ket-Bee 200X T

** Nur ein drehzahlreduzierter Einsatz möglich*

i= 1:1

Übersetzung:	i = 1
Empfohlene Eingangsdrehzahl:	max. 1.000 U/min
Drehmoment:	von 0,28 Nm bis 14 Nm
Einschaltdauer:	20% bei 5 min (für Aussetzbetrieb ausgelegt)
Verdrehspiel:	3° DEG +1° DEG
Varianz:	Als L-Getriebe oder als T-Getriebe

Produkte anderer Hersteller auf Anfrage

Mögliche Anwendung:
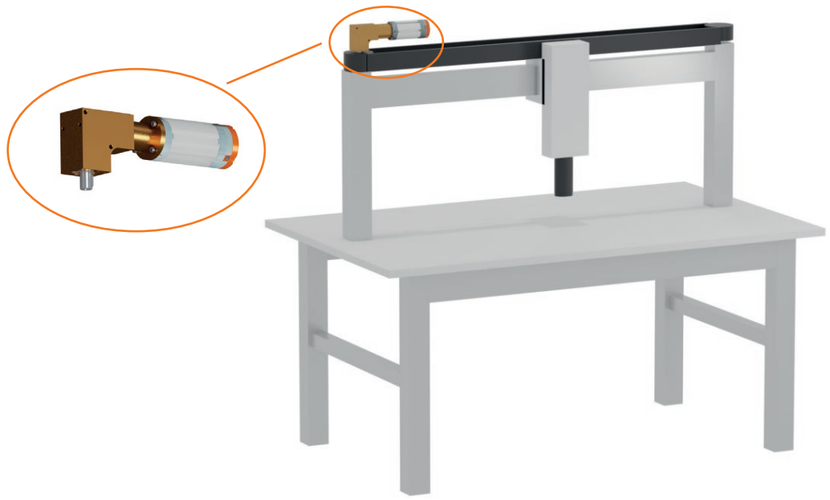
- **Maschinenbau und Industrie:** Für zuverlässige Bewegungsumlenkungen (1:1). Die Option zur raumsparenden L- oder T-Anordnung erhöhen die Flexibilität in der Bauweise. Ideal für Anwendungen, bei denen eine kompakte Bauweise ohne zusätzliche Kupplung benötigt wird und Effizienz sowie minimaler Energieverlust entscheidend sind.
- **Antrieb für Gelenkroboter in der Fertigung:** Diese Antriebe ermöglichen präzise Bewegungsumlenkungen und eignen sich hervorragend für Roboterarme, die hohe Präzision und gleichmäßige Kraftübertragung benötigen.
- **Portaleinheit:** Flexibel einsetzbar als direkter Riemenantrieb für diese einfache Portaleinheiten